0,000 = 324,25 m n.m., B.p.v. / SOUŘADNICOVÝ SYSTÉM JTSK

DRUH PRÁCE	**DIPLOMOVÁ PRÁCE**	FAKULTA STAVEBNÍ ústav pozemního stavitelství	
VYPRACOVAL	Bc. Lukáš Vejmělek		
KONTROLOVAL	Ing. Jindřich Sobotka, Ph.D.		
STAVEBNÍK	StavaLux s.r.o., MOLÁKOVA 1, BRNO, 628 00		
MÍSTO STAVBY	Brno – Líšeň, kat. území Brno – Líšeň, parc. č. 3164/16, 1842		
NÁZEV STAVBY	**NOVOSTAVBA POLYFUNKČNÍHO DOMU V BRNĚ - LÍŠNI**	FORMÁT	16 A4
STAVEBNÍ OBJEKT	SO 01 POLYFUNKČNÍ DŮM	DATUM	01/2018
ČÁST	D.1.1 ARCHITEKTONICKO–STAVEBNÍ ŘEŠENÍ	STUPEŇ PD	DPS
OBSAH: **VÝPIS OTVOROVÝCH VÝPLNÍ**		MEŘÍTKO	Č. VÝKRESU **D.1.1.6**

OZN.	SCHÉMA A ROZMĚRY	POPIS		POČET KS	
O 1	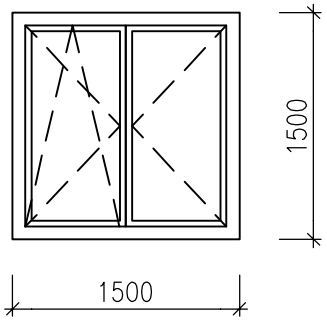	TYP:	DVOUKŘÍDLOVÉ OTEVÍRAVÉ A SKLOPNÉ PLASTOVÉ OKNO, TŘÍDA A, Uw=0,89 W/m²K	1.S	
		RÁM:	SEDMI KOMOROVÝ PVC RÁM A KŘÍDLO SE STĚNAMI TLOUŠŤKY 3 mm, STAVEBNÍ HLOUBKA 82 mm, OCELOVÉ POZINKOVANÉ VÝZTUHY TLOUŠŤKY 1,5 mm (V RÁMU UZAVŘENÁ, V KŘÍDLE OTEVŘENÁ), CELOOBVOD. 3 STUPŇOVÉ TĚSNĚNÍ, Uf=1,0 W/m²K	1.NP	
				2.NP	
				3.NP	
		ZASKLENÍ:	ZASKLENO IZOLAČNÍM TROJSKLEM 4–12–4–12–4 (36 mm), SOLÁRNÍ FAKTOR g=47%, DISTANČNÍ RÁMEČEK Z PLASTPROPYLENU POTAŽENÉM NEREZOVOU VRSTVOU, Ug=0,7 W/m²K, VZDUCHOVÁ NEPRŮZVUČNOST Rw=33 dB	CELKEM	
		KOVÁNÍ:	CELOOBVODOVÝ SYSTÉM KOVÁNÍ, BEZPEČNOSTNÍ PRVKY PROTI VYSAZENÍ, ČTYŘI POLOHY KLIKY		
O 2	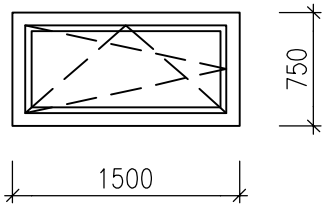	TYP:	JEDNOKŘÍDLOVÉ OTEVÍRAVÉ A SKLOPNÉ PLASTOVÉ OKNO, TŘÍDA A, Uw=0,89 W/m²K	1.S	
		RÁM:	SEDMI KOMOROVÝ PVC RÁM A KŘÍDLO SE STĚNAMI TLOUŠŤKY 3 mm, STAVEBNÍ HLOUBKA 82 mm, OCELOVÉ POZINKOVANÉ VÝZTUHY TLOUŠŤKY 1,5 mm (V RÁMU UZAVŘENÁ, V KŘÍDLE OTEVŘENÁ), CELOOBVOD. 3 STUPŇOVÉ TĚSNĚNÍ, Uf=1,0 W/m²K	1.NP	
				2.NP	
				3.NP	
		ZASKLENÍ:	ZASKLENO IZOLAČNÍM TROJSKLEM 4–12–4–12–4 (36 mm), SOLÁRNÍ FAKTOR g=47%, DISTANČNÍ RÁMEČEK Z PLASTPROPYLENU POTAŽENÉM NEREZOVOU VRSTVOU, Ug=0,7 W/m²K, VZDUCHOVÁ NEPRŮZVUČNOST Rw=33 dB	CELKEM	
		KOVÁNÍ:	CELOOBVODOVÝ SYSTÉM KOVÁNÍ, BEZPEČNOSTNÍ PRVKY PROTI VYSAZENÍ, ČTYŘI POLOHY KLIKY		
O 3	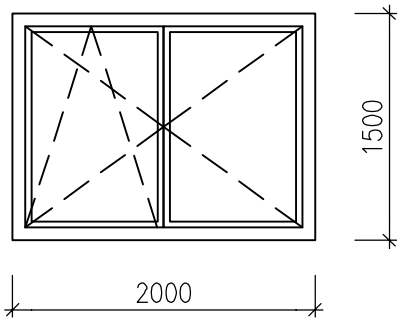	TYP:	DVOUKŘÍDLOVÉ OTEVÍRAVÉ A SKLOPNÉ PLASTOVÉ OKNO, TŘÍDA A, Uw=0,89 W/m²K	1.S	
		RÁM:	SEDMI KOMOROVÝ PVC RÁM A KŘÍDLO SE STĚNAMI TLOUŠŤKY 3 mm, STAVEBNÍ HLOUBKA 82 mm, OCELOVÉ POZINKOVANÉ VÝZTUHY TLOUŠŤKY 1,5 mm (V RÁMU UZAVŘENÁ, V KŘÍDLE OTEVŘENÁ), CELOOBVOD. 3 STUPŇOVÉ TĚSNĚNÍ, Uf=1,0 W/m²K	1.NP	
				2.NP	
				3.NP	
		ZASKLENÍ:	ZASKLENO IZOLAČNÍM TROJSKLEM 4–12–4–12–4 (36 mm), SOLÁRNÍ FAKTOR g=47%, DISTANČNÍ RÁMEČEK Z PLASTPROPYLENU POTAŽENÉM NEREZOVOU VRSTVOU, Ug=0,7 W/m²K, VZDUCHOVÁ NEPRŮZVUČNOST Rw=33 dB	CELKEM	
		KOVÁNÍ:	CELOOBVODOVÝ SYSTÉM KOVÁNÍ, BEZPEČNOSTNÍ PRVKY PROTI VYSAZENÍ, ČTYŘI POLOHY KLIKY		

OZN.	SCHÉMA A ROZMĚRY	POPIS		POČET KS	
O/4	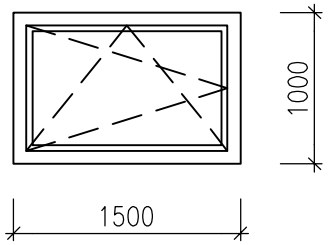	TYP:	JEDNOKŘÍDLOVÉ OTEVÍRAVÉ A SKLOPNÉ PLASTOVÉ OKNO, TŘÍDA A, Uw=0,89 W/m²K	1.S	
		RÁM:	SEDMI KOMOROVÝ PVC RÁM A KŘÍDLO SE STĚNAMI TLOUŠŤKY 3 mm, STAVEBNÍ HLOUBKA 82 mm, OCELOVÉ POZINKOVANÉ VÝZTUHY TLOUŠŤKY 1,5 mm (V RÁMU UZAVŘENÁ, V KŘÍDLE OTEVŘENÁ), CELOOBVOD. 3 STUPŇOVÉ TĚSNĚNÍ, Uf=1,0 W/m²K	1.NP	
				2.NP	
				3.NP	
		ZASKLENÍ:	ZASKLENO IZOLAČNÍM TROJSKLEM 4–12–4–12–4 (36 mm), SOLÁRNÍ FAKTOR g=47%, DISTANČNÍ RÁMEČEK Z PLASTPROPYLENU POTAŽENÉM NEREZOVOU VRSTVOU, Ug=0,7 W/m²K, VZDUCHOVÁ NEPRŮZVUČNOST Rw=33 dB	CELKEM	
		KOVÁNÍ:	CELOOBVODOVÝ SYSTÉM KOVÁNÍ, BEZPEČNOSTNÍ PRVKY PROTI VYSAZENÍ, ČTYŘI POLOHY KLIKY		

OZN.	SCHÉMA A ROZMĚRY	POPIS		POČET KS
D 1	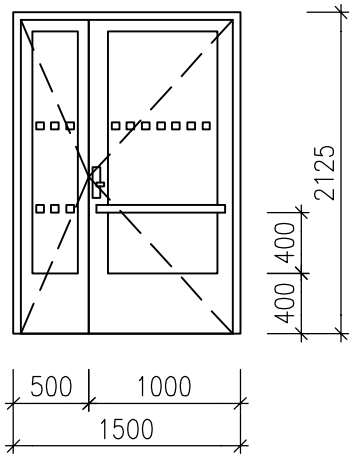	TYP:	VSTUPNÍ JEDNOKŘÍDLOVÉ OTEVÍRAVÉ PLASTOVÉ DVEŘE S OTEVÍRAVÝM BOČNÍM SVĚTLÍKEM, TŘÍDA A, Uw=1,1 W/m²K	
		RÁM:	7 KOMOROVÝ PVC RÁM A 5 KOMOROVÉ KŘÍDLO SE STĚNAMI TLOUŠŤKY 3 mm, KRYCÍ HLINÍKOVÝ PLECH TLOUŠŤKY 1,5 mm DILATAČNĚ PŘIPOJEN K RÁMU, STAVEBNÍ HLOUBKA 82 mm, OCELOVÉ POZINKOVANÉ VÝZTUHY TLOUŠŤKY 1,5 mm (V RÁMU UZAVŘENÁ, V KŘÍDLE OTEVŘENÁ), CELOOBVOD. 2 STUPŇOVÉ TĚSNĚNÍ, STÍRACÍ KARTÁČ NA KŘÍDLE, LIŠTA S OKAPNICÍ NA VNĚJŠÍ STRANĚ, BEZBARIÉROVÁ PRAHOVÁ LIŠTA, Uf=1,3 W/m²K	
		VÝPLŇ:	ZASKLENO (OD VÝŠKY 400 mm) IZOLAČNÍM BEZPEČNOSTNÍM TROJSKLEM 4–12–4–12–4 (36 mm), SOLÁRNÍ FAKTOR g=47%, DISTANČNÍ RÁMEČEK Z PLASTPROPYLENU POTAŽENÉM NEREZOVOU VRSTVOU, Ug=0,7 W/m²K,	
		KOVÁNÍ:	TŘÍBODOVÝ MECHANICKÝ ZÁMEK S HÁKY PROTI VYSAZENÍ KŘÍDLA, KOULE–KLIKA, MADLO NA VNĚJŠÍ STRANĚ VE VÝŠCE 800 mm, PASTORKOVÝ DVEŘNÍ ZAVÍRAČ A STAVĚČ DVEŘÍ	

	L	P
1.S		
1.NP		
2.NP		
3.NP		
CELKEM		

OZN.	SCHÉMA A ROZMĚRY	POPIS		POČET KS
D 2	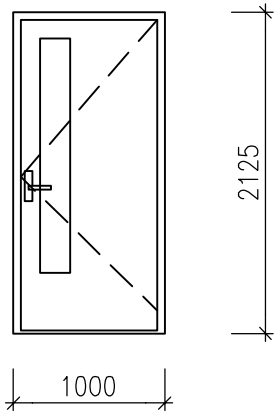	TYP:	VNĚJŠÍ JEDNOKŘÍDLOVÉ OTEVÍRAVÉ PLASTOVÉ DVEŘE ČÁSTĚČNĚ PROSKLENÉ, TŘÍDA A, Uw=1,1 W/m²K	
		RÁM:	7 KOMOROVÝ PVC RÁM A 5 KOMOROVÉ KŘÍDLO SE STĚNAMI TLOUŠŤKY 3 mm, KRYCÍ HLINÍKOVÝ PLECH TLOUŠŤKY 1,5 mm DILATAČNĚ PŘIPOJEN K RÁMU, STAVEBNÍ HLOUBKA 82 mm, OCELOVÉ POZINKOVANÉ VÝZTUHY TLOUŠŤKY 1,5 mm (V RÁMU UZAVŘENÁ, V KŘÍDLE OTEVŘENÁ), CELOOBVOD. 2 STUPŇOVÉ TĚSNĚNÍ, STÍRACÍ KARTÁČ NA KŘÍDLE, LIŠTA S OKAPNICÍ NA VNĚJŠÍ STRANĚ, BEZBARIÉROVÁ PRAHOVÁ LIŠTA, Uf=1,3 W/m²K	
		VÝPLŇ:	NEPRŮSVITNÁ VÝPLŇ Z HLT PANELŮ – SENDVIČOVÝ PANEL Z EPS MEZI DVĚNA DESKAMI Z PVC TLOUŠŤKY 1,5 mm, Up=0,88 W/m²K, ZASKLENO IZOLAČNÍM TROJSKLEM 4–12–4–12–4 (36 mm), SOLÁRNÍ FAKTOR g=47%, DISTANČNÍ RÁMEČEK Z PLASTPROPYLENU POTAŽENÉM NEREZOVOU VRSTVOU, Ug=0,7 W/m²K,	
		KOVÁNÍ:	TŘÍBODOVÝ MECHANICKÝ ZÁMEK S HÁKY PROTI VYSAZENÍ KŘÍDLA, KOULE–KLIKA, MADLO NA VNĚJŠÍ STRANĚ VE VÝŠCE 800 mm, PASTORKOVÝ DVEŘNÍ ZAVÍRAČ A STAVĚČ DVEŘÍ	

	L	P
1.S		
1.NP		
2.NP		
3.NP		
CELKEM		

OZN.	SCHÉMA A ROZMĚRY	POPIS		POČET KS
D/3	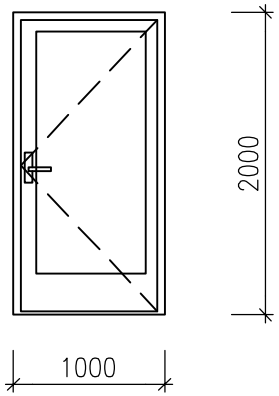	TYP:	VNĚJŠÍ JEDNOKŘÍDLOVÉ OTEVÍRAVÉ PLASTOVÉ DVEŘE ČÁSTĚČNĚ PROSKLENÉ, TŘÍDA A, Uw=1,1 W/m²K	
		RÁM:	7 KOMOROVÝ PVC RÁM A 5 KOMOROVÉ KŘÍDLO SE STĚNAMI TLOUŠŤKY 3 mm, KRYCÍ HLINÍKOVÝ PLECH TLOUŠŤKY 1,5 mm DILATAČNĚ PŘIPOJEN K RÁMU, STAVEBNÍ HLOUBKA 82 mm, OCELOVÉ POZINKOVANÉ VÝZTUHY TLOUŠŤKY 1,5 mm (V RÁMU UZAVŘENÁ, V KŘÍDLE OTEVŘENÁ), CELOOBVOD. 2 STUPŇOVÉ TĚSNĚNÍ, STÍRACÍ KARTÁČ NA KŘÍDLE, LIŠTA S OKAPNICÍ NA VNĚJŠÍ STRANĚ, BEZBARIÉROVÁ PRAHOVÁ LIŠTA, Uf=1,3 W/m²K	
		VÝPLŇ:	NEPRŮSVITNÁ VÝPLŇ Z HLT PANELŮ – SENDVIČOVÝ PANEL Z EPS MEZI DVĚNA DESKAMI Z PVC TLOUŠŤKY 1,5 mm, Up=0,88 W/m²K, ZASKLENO IZOLAČNÍM TROJSKLEM 4–12–4–12–4 (36 mm), SOLÁRNÍ FAKTOR g=47%, DISTANČNÍ RÁMEČEK Z PLASTPROPYLENU POTAŽENÉM NEREZOVOU VRSTVOU, Ug=0,7 W/m²K,	
		KOVÁNÍ:	TŘÍBODOVÝ MECHANICKÝ ZÁMEK S HÁKY PROTI VYSAZENÍ KŘÍDLA, KOULE–KLIKA, MADLO NA VNĚJŠÍ STRANĚ VE VÝŠCE 800 mm, PASTORKOVÝ DVEŘNÍ ZAVÍRAČ A STAVĚČ DVEŘÍ	

	L	P
1.S		
1.NP		
2.NP		
3.NP		
CELKEM		

OZN.	SCHÉMA A ROZMĚRY	POPIS		POČET KS
D/4	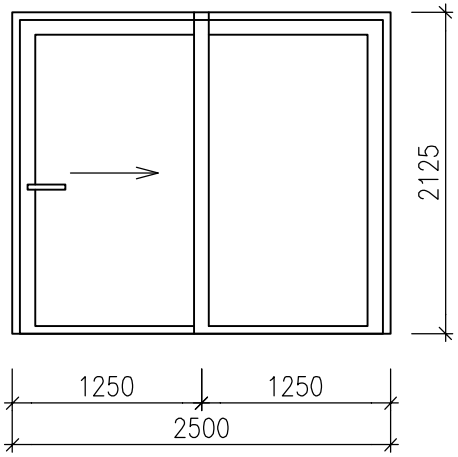	TYP:	ZDVIŽNĚ POSUVNÉ VNĚJŠÍ PLASTOVÉ DVEŘE, TŘÍDA A, Ud=1,1 W/m²K	
		RÁM:	7 KOMOROVÝ PVC RÁM A 5 KOMOROVÉ KŘÍDLO SE STĚNAMI TLOUŠŤKY 3 mm, STAVEBNÍ HLOUBKA CELKOVÁ 194 mm, HLOUBKA KŘÍDLA 82 mm, OCELOVÉ POZINK. UZAVŘENÉ VÝZTUHY TLOUŠŤKY 2,5 mm, CELOOBVOD. 2 STUPŇOVÉ TĚSNĚNÍ, LIŠTA S OKAPNICÍ NA VNĚJŠÍ STRANĚ, BEZBARIÉROVÁ PRAHOVÁ LIŠTA, Uf=1,3 W/m²K	
		VÝPLŇ:	ZASKLENO IZOLAČNÍM BEZPEČNOSTNÍM TROJSKLEM 4–12–4–12–4 (36 mm), SOLÁRNÍ FAKTOR g=47%, DISTANČNÍ RÁMEČEK Z PLASTPROPYLENU POTAŽENÉM NEREZOVOU VRSTVOU, Ug=0,7 W/m²K, Rw=33 dB	
		KOVÁNÍ:	SPECIÁLNÍ KOVÁNÍ UMOŽŇUJÍCÍ HORIZONTÁLNÍ POSUN POMOCÍ POJÍŽDĚCÍHO MECHANISMU V DOLNÍ ČÁSTI A KOLEJNICE V PRAHOVÉ LIŠTĚ, V INTERIÉRU ZAPUŠTĚNÉ MADLO, SYSTÉM KLIKA–KLIKA, KOVÁNÍ UMOŽŇUJÍCÍ MIKROVENTILACI (SPÁROVÉ VĚTRÁNÍ)	

	L	P
1.S		
1.NP		
2.NP		
3.NP		
CELKEM		

OZN.	SCHÉMA A ROZMĚRY	POPIS		POČET KS
D/G	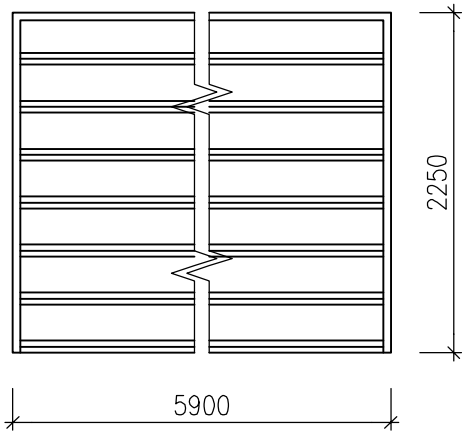	TYP:	SEKČNÍ GARÁŽOVÁ VRATA SLOŽENÁ Z VERTIKÁLNÍCH PANELŮ, U=1,22 W/m²K	
		PANELY:	PROVEDENÍ BEZ PROLISŮ, PANELY SLOŽENY Z PUR PĚNY OPLÁŠTĚNÉ POZINKOVANÝM OCELOVÝM PLECHEM TL. 0,6 mm OPATŘENÝM VÍCEVRSTVÝM LAKOVÁNÍM A FÓLIÍ S DEKOREM, PANELY SPOJENY POMOCÍ ZÁMKŮ S PŘERUŠENÍM TEPELNÉHO MOSTU	
		KOVÁNÍ:	OCELOVÉ L PROFILY S INTEGROVANÝM TĚSNĚNÍM A VODÍCÍ KOLEJNICÍ VE TVARU J, SÍLA STĚNY PROFILU 2 mm, PROFILY GALVANICKY ZINKOVÁNY, SPOJE PROFILŮ TYPU TOX, POSUVNÁ NYLONOVÁ KOLEČKA S KULIČKOVÝMI LOŽISKY	
		POHON:	ELEKTRICKÝ POHON S PŘÍKONEM 0,25 kW, NAPĚTÍ 230 V	
		STAVEBNÍ OTVOR 6000x2350 mm		

	L	P
1.S		
1.NP		
2.NP		
3.NP		
CELKEM		

OZN.	SCHÉMA A ROZMĚRY	POPIS		POČET KS		
D/5	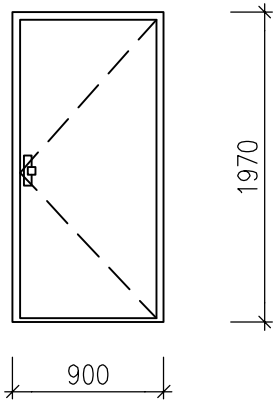	TYP:	VSTUPNÍ BYTOVÉ JEDNOKŘÍDLOVÉ OTOČNÉ DVEŘE, PROTIPOŽÁRNÍ, DŘEVĚNÉ, DÝHOVANÉ		L	P
		KŘÍDLO:	PLNÉ, OBVODOVÝ RÁM Z MASIVNÍHO DŘEVA, VÝPLŇ Z PLNÉ DTD DESKY	1.S		
		ZÁRUBEŇ:	KOVOVÁ BEZPEČNOSTNÍ ZÁRUBEŇ, PROTIPOŽÁRNÍ ZÁRUBEŇ S KOUŘOTĚSNÝM TĚSNĚNÍM	1.NP		
		KOVÁNÍ:	BEZPEČNOSTNÍ KOVÁNÍ, PASIVNÍ ČEPY, VÍCEBODOVÝ ZÁMEK, KOULE–KLIKA	2.NP		
		OSTATNÍ:	DVEŘNÍ KUKÁTKO	3.NP		
		STAVEBNÍ OTVOR 1000x2020 mm		CELKEM		
D/6	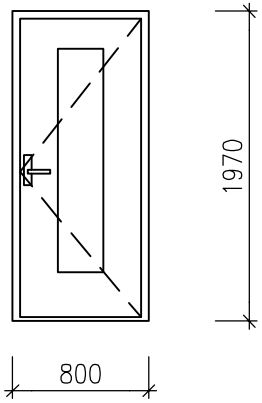	TYP:	VNITŘNÍ JEDNOKŘÍDLOVÉ OTOČNÉ DVEŘE, DŘEVĚNÉ, DÝHOVANÉ		L	P
		KŘÍDLO:	ČÁSTEČNĚ PROSKLENÉ, MATNÉ ZASKLENÍ, OBVODOVÝ RÁM Z MASIVNÍHO DŘEVA, VÝPLŇ Z ODLEHČENÉ DTD DESKY	1.S		
		ZÁRUBEŇ:	DŘEVĚNÁ OBLOŽKOVÁ BEZFALCOVÁ, TL. STĚNY 125 mm	1.NP		
		KOVÁNÍ:	SKRYTÉ ZÁVĚSY PRO BEZFALCOVÉ ZÁRUBNĚ, KOVÁNÍ PRO VNITŘNÍ DVEŘE, KLIKA–KLIKA	2.NP		
		STAVEBNÍ OTVOR 900x2020 mm		3.NP		
				CELKEM		

OZN.	SCHÉMA A ROZMĚRY	POPIS		POČET KS		
D/7	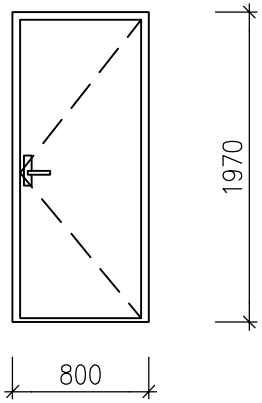	TYP:	VNITŘNÍ JEDNOKŘÍDLOVÉ OTOČNÉ DVEŘE, DŘEVĚNÉ, DÝHOVANÉ		L	P
		KŘÍDLO:	PLNÉ, OBVODOVÝ RÁM Z MASIVNÍHO DŘEVA, VÝPLŇ Z ODLEHČENÉ DTD DESKY	1.S		
		ZÁRUBEŇ:	DŘEVĚNÁ OBLOŽKOVÁ BEZFALCOVÁ, TL. STĚNY 125 mm	1.NP		
		KOVÁNÍ:	SKRYTÉ ZÁVĚSY PRO BEZFALCOVÉ ZÁRUBNĚ, KOVÁNÍ PRO VNITŘNÍ DVEŘE, KLIKA–KLIKA	2.NP		
		STAVEBNÍ OTVOR 900x2020 mm		3.NP		
				CELKEM		
D/8	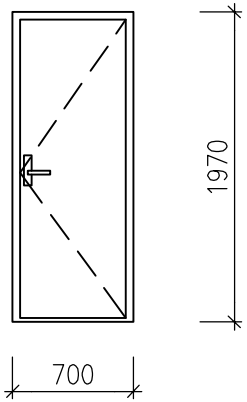	TYP:	VNITŘNÍ JEDNOKŘÍDLOVÉ OTOČNÉ DVEŘE, DŘEVĚNÉ, DÝHOVANÉ		L	P
		KŘÍDLO:	PLNÉ, OBVODOVÝ RÁM Z MASIVNÍHO DŘEVA, VÝPLŇ Z ODLEHČENÉ DTD DESKY	1.S		
		ZÁRUBEŇ:	DŘEVĚNÁ OBLOŽKOVÁ BEZFALCOVÁ, TL. STĚNY 125 mm	1.NP		
		KOVÁNÍ:	SKRYTÉ ZÁVĚSY PRO BEZFALCOVÉ ZÁRUBNĚ, KOVÁNÍ PRO VNITŘNÍ DVEŘE, KLIKA–KLIKA	2.NP		
		STAVEBNÍ OTVOR 800x2020 mm		3.NP		
				CELKEM		

OZN.	SCHÉMA A ROZMĚRY	POPIS		POČET KS
D 9	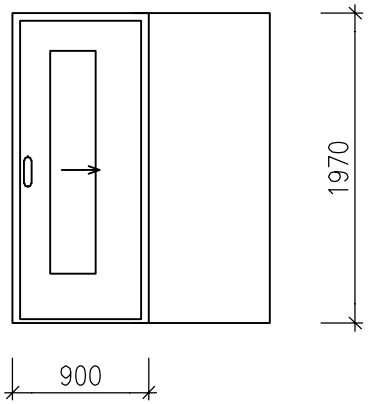	TYP:	VNITŘNÍ JEDNOKŘÍDLOVÉ POSUVNÉ DVEŘE, DŘEVĚNÉ, DÝHOVANÉ	
		KŘÍDLO:	ČÁSTEČNĚ PROSKLENÉ, MATNÉ ZASKLENÍ, OBVODOVÝ RÁM Z MASIVNÍHO DŘEVA, VÝPLŇ Z ODLEHČENÉ DTD DESKY	
		ZÁRUBEŇ:	DŘEVĚNÁ OBLOŽKOVÁ ZÁRUBEŇ PRO POSUVNÉ DVEŘE, TL. STĚNY 125 mm	
		KOVÁNÍ:	STAVEBNÍ POUZDRO O SÍLE 100 mm PRO ZDĚNÉ PŘÍČKY	
		STAVEBNÍ OTVOR 1985x2080 mm		

	L	P
1.S		
1.NP		
2.NP		
3.NP		
CELKEM		

OZN.	SCHÉMA A ROZMĚRY	POPIS		POČET KS
D 10	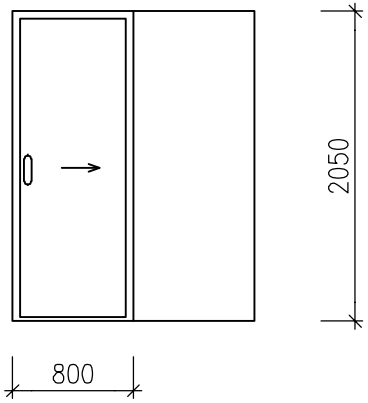	TYP:	VNITŘNÍ JEDNOKŘÍDLOVÉ POSUVNÉ DVEŘE, DŘEVĚNÉ, DÝHOVANÉ	
		KŘÍDLO:	PLNÉ, OBVODOVÝ RÁM Z MASIVNÍHO DŘEVA, VÝPLŇ Z ODLEHČENÉ DTD DESKY	
		ZÁRUBEŇ:	DŘEVĚNÁ OBLOŽKOVÁ ZÁRUBEŇ PRO POSUVNÉ DVEŘE, TL. STĚNY 125 mm	
		KOVÁNÍ:	STAVEBNÍ POUZDRO O SÍLE 100 mm PRO ZDĚNÉ PŘÍČKY	
		STAVEBNÍ OTVOR 1585x2080 mm		

	L	P
1.S		
1.NP		
2.NP		
3.NP		
CELKEM		

OZN.	SCHÉMA A ROZMĚRY	POPIS		POČET KS		
D 11	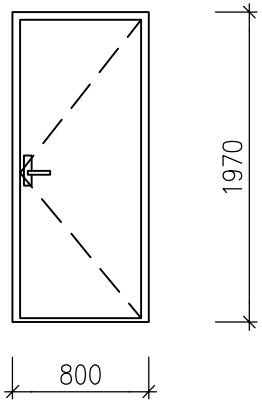	TYP:	VNITŘNÍ JEDNOKŘÍDLOVÉ OTOČNÉ DVEŘE, DŘEVĚNÉ, LAMINÁTOVÉ		L	P
		KŘÍDLO:	PLNÉ, OBVODOVÝ RÁM Z MASIVNÍHO DŘEVA, VÝPLŇ Z ODLEHČENÉ DTD DESKY	1.S		
		ZÁRUBEŇ:	DŘEVĚNÁ OBLOŽKOVÁ POLODRÁŽKOVÁ, TL. STĚNY 125 mm	1.NP		
		KOVÁNÍ:	ZÁVĚSY KLASICKÉ 3x, KOVÁNÍ PRO VNITŘNÍ DVEŘE, KLIKA–KLIKA	2.NP		
		STAVEBNÍ OTVOR 900x2020 mm		3.NP		
				CELKEM		
D 12	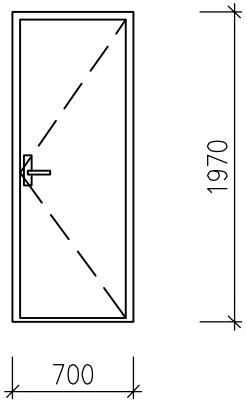	TYP:	VNITŘNÍ JEDNOKŘÍDLOVÉ OTOČNÉ DVEŘE, DŘEVĚNÉ, LAMINÁTOVÉ		L	P
		KŘÍDLO:	PLNÉ, OBVODOVÝ RÁM Z MASIVNÍHO DŘEVA, VÝPLŇ Z ODLEHČENÉ DTD DESKY	1.S		
		ZÁRUBEŇ:	DŘEVĚNÁ OBLOŽKOVÁ POLODRÁŽKOVÁ, TL. STĚNY 125 mm	1.NP		
		KOVÁNÍ:	ZÁVĚSY KLASICKÉ 3x, KOVÁNÍ PRO VNITŘNÍ DVEŘE, KLIKA–KLIKA	2.NP		
		STAVEBNÍ OTVOR 800x2020 mm		3.NP		
				CELKEM		

OZN.	SCHÉMA A ROZMĚRY	POPIS		POČET KS		
D 13	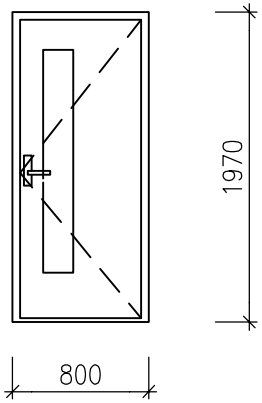	TYP:	VNITŘNÍ JEDNOKŘÍDLOVÉ OTOČNÉ DVEŘE, DŘEVĚNÉ, LAMINÁTOVÉ		L	P
		KŘÍDLO:	ČÁSTEČNĚ PROSKLENÉ, MATNÉ ZASKLENÍ, OBVODOVÝ RÁM Z MASIVNÍHO DŘEVA, VÝPLŇ	1.S		
		Z	ODLEHČENÉ DTD DESKY	1.NP		
				2.NP		
		ZÁRUBEŇ:	DŘEVĚNÁ OBLOŽKOVÁ POLODRÁŽKOVÁ, TL. STĚNY 125 mm	3.NP		
		KOVÁNÍ:	ZÁVĚSY KLASICKÉ 3x, KOVÁNÍ PRO VNITŘNÍ DVEŘE, KOULE–KLIKA, FAB	CELKEM		
		STAVEBNÍ OTVOR 900x2020 mm				
D 14	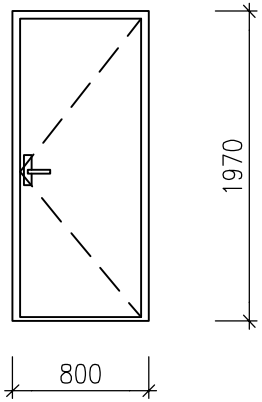	TYP:	VNITŘNÍ JEDNOKŘÍDLOVÉ OTOČNÉ DVEŘE, DŘEVĚNÉ, LAMINÁTOVÉ		L	P
		KŘÍDLO:	PLNÉ, OBVODOVÝ RÁM Z MASIVNÍHO DŘEVA, VÝPLŇ Z ODLEHČENÉ DTD DESKY	1.S		
				1.NP		
		ZÁRUBEŇ:	DŘEVĚNÁ OBLOŽKOVÁ POLODRÁŽKOVÁ, TL. STĚNY 250 mm	2.NP		
		KOVÁNÍ:	ZÁVĚSY KLASICKÉ 3x, KOVÁNÍ PRO VNITŘNÍ DVEŘE, KLIKA–KLIKA	3.NP		
		STAVEBNÍ OTVOR 900x2020 mm		CELKEM		

OZN.	SCHÉMA A ROZMĚRY	POPIS		POČET KS		
D 15	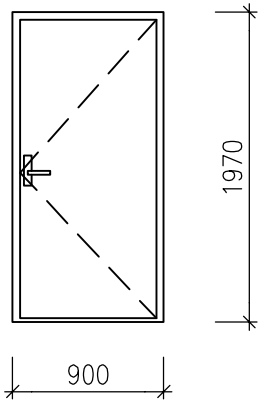	TYP:	VNITŘNÍ JEDNOKŘÍDLOVÉ OTOČNÉ DVEŘE, DŘEVĚNÉ, LAMINÁTOVÉ		L	P
		KŘÍDLO:	PLNÉ, OBVODOVÝ RÁM Z MASIVNÍHO DŘEVA, VÝPLŇ Z ODLEHČENÉ DTD DESKY	1.S		
		ZÁRUBEŇ:	DŘEVĚNÁ OBLOŽKOVÁ POLODRÁŽKOVÁ, TL. STĚNY 200 mm	1.NP		
		KOVÁNÍ:	ZÁVĚSY KLASICKÉ 3x, KOVÁNÍ PRO VNITŘNÍ DVEŘE, KLIKA–KLIKA	2.NP		
		STAVEBNÍ OTVOR 1000x2020 mm		3.NP		
				CELKEM		
D 16	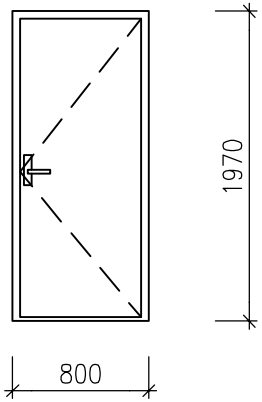	TYP:	VNITŘNÍ JEDNOKŘÍDLOVÉ KÝVAVÉ DVEŘE, DŘEVĚNÉ, LAMINÁTOVÉ		L	P
		KŘÍDLO:	PLNÉ, OBVODOVÝ RÁM Z MASIVNÍHO DŘEVA, VÝPLŇ Z ODLEHČENÉ DTD DESKY	1.S		
		ZÁRUBEŇ:	DŘEVĚNÁ OBLOŽKOVÁ BEZFALCOVÉ, TL. STĚNY 125 mm	1.NP		
		KOVÁNÍ:	ZÁVĚSY PRO KYVNÉ DVEŘE 3x, KOVÁNÍ PRO VNITŘNÍ DVEŘE, MADLO–MADLO	2.NP		
		STAVEBNÍ OTVOR 900x2020 mm		3.NP		
				CELKEM		

OZN.	SCHÉMA A ROZMĚRY	POPIS		POČET KS		
D 17	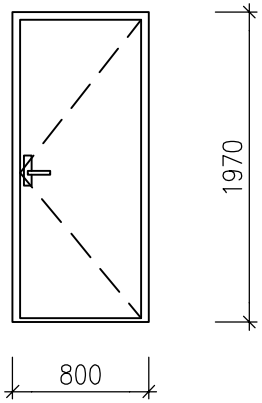	TYP:	VNITŘNÍ JEDNOKŘÍDLOVÉ KÝVAVÉ DVEŘE, DŘEVĚNÉ, LAMINÁTOVÉ		L	P
		KŘÍDLO:	PLNÉ, OBVODOVÝ RÁM Z MASIVNÍHO DŘEVA, VÝPLŇ Z ODLEHČENÉ DTD DESKY	1.S		
		ZÁRUBEŇ:	DŘEVĚNÁ OBLOŽKOVÁ BEZFALCOVÁ, TL. STĚNY 250 mm	1.NP		
		KOVÁNÍ:	ZÁVĚSY PRO KÝVAVÉ DVEŘE 3x, KOVÁNÍ PRO VNITŘNÍ DVEŘE, MADLO–MADLO,	2.NP		
		STAVEBNÍ OTVOR 900x2020 mm		3.NP		
				CELKEM		
D 18	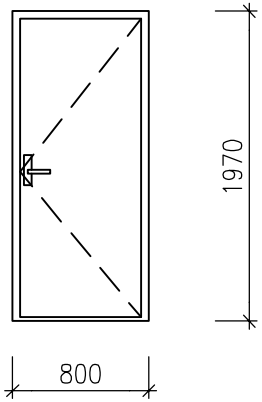	TYP:	VNITŘNÍ JEDNOKŘÍDLOVÉ OTOČNÉ DVEŘE, DŘEVĚNÉ, LAMINÁTOVÉ		L	P
		KŘÍDLO:	PLNÉ, OBVODOVÝ RÁM Z MASIVNÍHO DŘEVA, VÝPLŇ Z ODLEHČENÉ DTD DESKY	1.S		
		ZÁRUBEŇ:	DŘEVĚNÁ OBLOŽKOVÁ POLODRÁŽKOVÁ, TL. STĚNY 125 mm	1.NP		
		KOVÁNÍ:	ZÁVĚSY KLASICKÉ 3x, KOVÁNÍ PRO VNITŘNÍ DVEŘE, KOULE–KLIKA, FAB	2.NP		
		STAVEBNÍ OTVOR 900x2020 mm		3.NP		
				CELKEM		

OZN.	SCHÉMA A ROZMĚRY	POPIS				
D 19	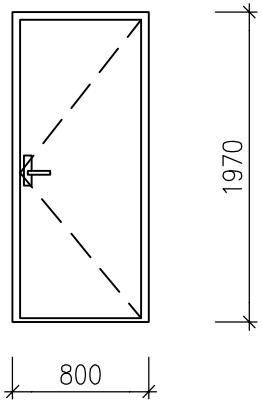	TYP:	VNITŘNÍ JEDNOKŘÍDLOVÉ OTOČNÉ DVEŘE, DŘEVĚNÉ, LAMINÁTOVÉ		L	P
		KŘÍDLO:	PLNÉ, OBVODOVÝ RÁM Z MASIVNÍHO DŘEVA, VÝPLŇ Z ODLEHČENÉ DTD DESKY	1.S		
		ZÁRUBEŇ:	DŘEVĚNÁ OBLOŽKOVÁ POLODRÁŽKOVÁ, TL. STĚNY 250 mm	1.NP		
		KOVÁNÍ:	ZÁVĚSY KLASICKÉ 3x, KOVÁNÍ PRO VNITŘNÍ DVEŘE, KOULE–KLIKA, FAB	2.NP		
		STAVEBNÍ OTVOR 900x2020 mm		3.NP		
				CELKEM		
D 20	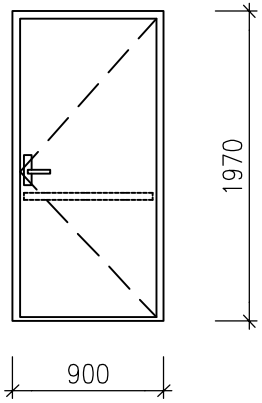	TYP:	VNITŘNÍ JEDNOKŘÍDLOVÉ OTOČNÉ DVEŘE, DŘEVĚNÉ, LAMINÁTOVÉ		L	P
		KŘÍDLO:	PLNÉ, OBVODOVÝ RÁM Z MASIVNÍHO DŘEVA, VÝPLŇ Z ODLEHČENÉ DTD DESKY	1.S		
		ZÁRUBEŇ:	DŘEVĚNÁ OBLOŽKOVÁ POLODRÁŽKOVÁ, TL. STĚNY 125 mm	1.NP		
		KOVÁNÍ:	ZÁVĚSY KLASICKÉ 3x, KOVÁNÍ PRO VNITŘNÍ DVEŘE, KLIKA–KLIKA, OPATŘENO	2.NP		
			VODOROVNÝM MADLEM PŘES CELOU ŠÍŘKU V ÚROVNI 800 mm UMÍSTĚNÝM NA STRANĚ	3.NP		
		OPAČNÉ NEŽ JSOU ZÁVĚSYSTAVEBNÍ OTVOR 1000x2020 mm		CELKEM		

OZN.	SCHÉMA A ROZMĚRY	POPIS		POČET KS		
D 21	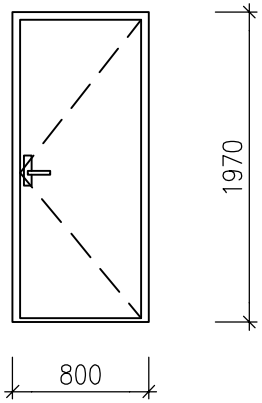	TYP:	VNITŘNÍ JEDNOKŘÍDLOVÉ OTOČNÉ DVEŘE, PLASTOVÉ		L	P
		KŘÍDLO:	5 KOMOROVÉ S OCEL. POZINK VÝZTUHOU TL. 3 mm, VÝPLŇ Z HPL PANELU	1.S		
		RÁM:	3 KOMOROVÝ RÁM S OCEL. POZINK VÝZTUHOU TL. 1,5 mm	1.NP		
		KOVÁNÍ:	ZÁVĚSY KLASICKÉ 3x, KOVÁNÍ PRO VNITŘNÍ DVEŘE, KOULE–KLIKA	2.NP		
		STAVEBNÍ OTVOR 900x2020 mm		3.NP		
				CELKEM		
D 22	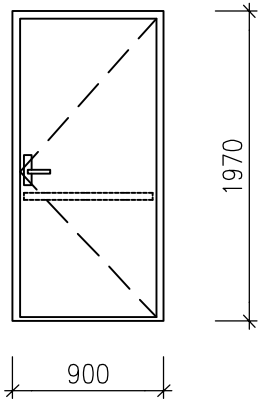	TYP:	VNITŘNÍ JEDNOKŘÍDLOVÉ OTOČNÉ DVEŘE, PLASTOVÉ		L	P
		KŘÍDLO:	5 KOMOROVÉ S OCEL. POZINK VÝZTUHOU TL. 3 mm, VÝPLŇ Z HPL PANELU			
		RÁM:	3 KOMOROVÝ RÁM S OCEL. POZINK VÝZTUHOU TL. 1,5 mm	1.NP		
		KOVÁNÍ:	ZÁVĚSY KLASICKÉ 3x, KOVÁNÍ PRO VNITŘNÍ DVEŘE, KOULE–KLIKA	2.NP		
		STAVEBNÍ OTVOR 1000x2020 mm		3.NP		
				CELKEM		

OZN.	SCHÉMA A ROZMĚRY	POPIS		POČET KS		
D 23	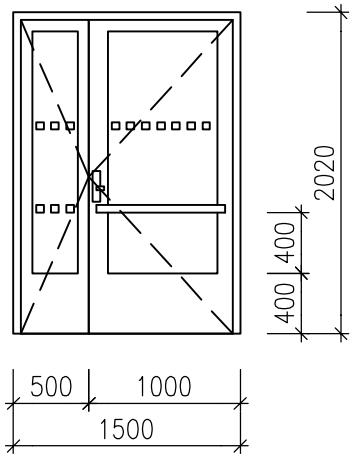	TYP:	VNITŘNÍ JEDNOKŘÍDLOVÉ OTOČNÉ DVEŘE S BOČNÍM OTOČNÝM SVĚTLÍKEM, PLASTOVÉ		L	P
		KŘÍDLO:	5 KOMOROVÉ S OCEL. POZINK VÝZTUHOU TL. 3 mm, ČÁSTEČNĚ PROSKLENÉ	1.S		
		RÁM:	3 KOMOROVÝ RÁM S OCEL. POZINK VÝZTUHOU TL. 1,5 mm	1.NP		
		KOVÁNÍ:	ZÁVĚSY KLASICKÉ 3x, KOVÁNÍ PRO VNITŘNÍ DVEŘE, KOULE–KLIKA	2.NP		
		STAVEBNÍ OTVOR 1500x2020 mm		3.NP		
				CELKEM		

POZNÁMKA:

–NEJEDNÁ SE O VÝROBNÍ DOKUMENTACI, JEDNOTLIVÉ STAVEBNÍ OTVORY MUSÍ BÝT ZAMĚŘENY PŘÍMO NA STAVBĚ A POTÉ BUDOU NAVRŽENY PŘESNÉ ROZMĚRY JEDNOTLIVÝCH OTVOROVÝCH VÝPLNÍ

–DVEŘE D1, D22 A D23 MUSÍ BÝT VE VÝŠI 800–900 mm OPATŘENY VODOROVNÝMI MADLY PŘES CELOU JEJICH ŠÍŘKU, UMÍSTĚNÝMI NA STRANĚ OPAČNÉ NEŽ JSOU ZÁVĚSY, DÉLE MUSÍ BÝT ZASKLENY AŽ OD VÝŠKY 400 mm, KLIKA UMÍSTĚNA VE VÝŠCE NEJVÝŠE 1100 mm

–DVEŘE D1 A D23 MUSÍ BÝT VE VÝŠCE 800–1000 mm A ZÁROVEŇ VE VÝŠCE 1400–1600 mm KONTRASTNĚ OZNAČENY OPROTI POZADÍ, NAPŘ. VÝRAZNÝ PRUH ŠÍŘKY NEJMÉNĚ 50 mm NEBO PRUH ZE ZNAČEK O PRŮMĚRU NEJMÉNĚ 50 mm VZDÁLENÝCH OD SEBE NEJVÍCE 150 mm, JASNĚ VIDITELNÝMI OPROTI POZADÍ

–DVEŘE D22 MUSÍ BÝT OPATŘENY ZÁMKEM ODJISTITELNÝM Z VENKU